Model / Modèle / Modelo: ANOV-RN

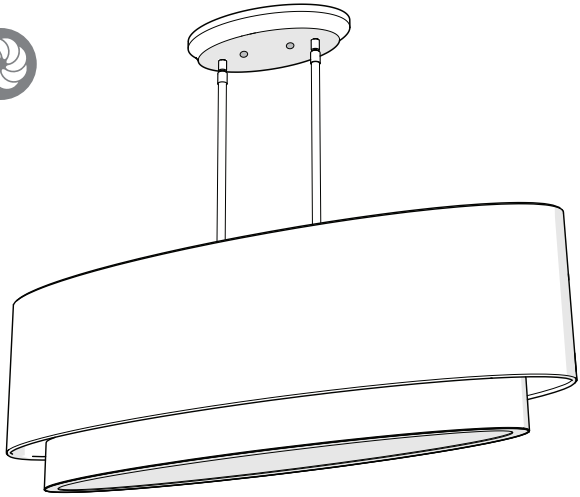

**Semi-flush pendant light fixture - Andalee™**

# INSTRUCTION MANUAL

IMPORTANT, KEEP FOR FUTURE REFERENCE:
PLEASE READ CAREFULLY.

**Luminaire pendant semi-plafonnier - Andalee^MC**

# MANUEL D'INSTRUCTIONS

IMPORTANT : À LIRE ATTENTIVEMENT
ET CONSERVER.

**Lámpara colgante semi-empotrados - Andalee^MR**

# MANUAL DE INSTRUCCIONES

IMPORTANTE, LEER PARA FUTURA REFERENCIA :
POR FAVOR, LEER DETENIDAMENTE.

C US

*Rev. 06-18-2018*

Made in China
Residential use only
Indoor use only

Fabriqué en Chine
Usage résidentiel seulement
Usage intérieur seulement

Hecho en China
Uso residencial solamente
Uso interior solamente

EN

## INCLUDED

FR

## INCLUS

ES

## INCLUíDO

| Item<br>Pièce<br>Pieza | Description<br>Description<br>Descripción | Quantity<br>Quantité<br>Cantidad |
|---|---|---|
| 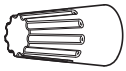 | Wire connector<br>Capuchon de connexion<br>Conector de cable | × 3 |
| | Junction box screw<br>Vis de boitier de raccordement<br>Tornillo de caja de conexiones | × 2 |
| | Decorative nut<br>Écrou décoratif<br>Tuerca decorativa | × 2 |
| 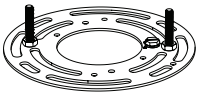 | Mounting bracket<br>Support de montage<br>Soporte de montaje | × 1 |
| 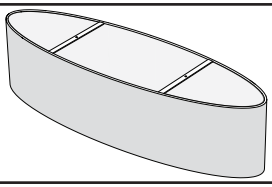 | Fabric shade<br>Abat-jour en tissu<br>Pantalla de tela | × 1 |
| | Threaded rod<br>Tige de fixation<br>Varilla roscada | × 8 |
| 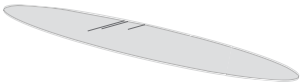 | Diffuser<br>Diffuseur<br>Difusor | × 1 |
| | Shade Screw<br>Vis de l'abat-jour<br>Tortillo de pantalla | × 2 |
| 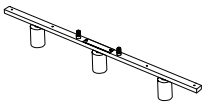 | Socket bar<br>Barre avec bases d'ampoules<br>Barra de zócallo | × 1 |

EN FR ES

## INCLUDED INCLUS Incluído

| Item<br>Pièce<br>Pieza | Description<br>Description<br>Descripción | Quantity<br>Quantité<br>Cantidad |
|---|---|---|
| | Metal Frame<br>Cadre en métal<br>Marco de metal | × 1 |
| | Threaded suspension rod<br>Tige de suspension filetée<br>Varilla roscada de suspensión | × 2 |
| | Retaining nut<br>Écrou de retenue<br>Tuerca de retención | × 2 |
| | Canopy<br>Base<br>Dosel | × 1 |

## WHAT YOU WILL NEED... VOUS AUREZ BESOIN D'UN... LO QUE NECESITARÁ...

Screwdriver
Tournevis
Destornillador

**EN**

## IMPORTANT

The installer and/or user must read, understand and follow these instructions before installing the product. This product must be properly installed before it is used. If instructions are not followed, the manufacturer will not be held responsible for any problems or product malfunction. Failure to follow installation and/or operating instructions voids the warranty.

We recommend that this product be installed by a certified electrician. In some states or provinces, it is a legal requirement for this type of product to be installed by a certified electrician, according to the electrical and building codes effective in the region where the unit is used.

**FR**

## IMPORTANT

Avant l'installation de ce produit, l'utilisateur et/ou l'installateur doit avoir lu et compris ces instructions. Cet appareil doit être installé convenablement avant usage. Si ces instructions ne sont pas respectées, le fabricant ne pourra être tenu responsable d'aucun problème ou de dysfonctionnement du produit. Le non-respect des instructions d'installation et/ou d'utilisation annulera la garantie en vigueur.

Nous recommandons que ce produit soit installé par un électricien certifié. Dans certains états ou provinces, il est légalement requis que ce type de produit soit installé par un électricien certifié conformément aux codes de l'électricité et du bâtiment en vigueur.

**ES**

## IMPORTANTE

El instalador o usuario deben leer detenidamente las instrucciones antes de instalar el producto y seguirlas fielmente. El producto debe estar correctamente instalado antes de su instalación. Si no siguen las instrucciones, el fabricante no se hará responsable de problemas o de un funcionamiento incorrecto del producto. Si no sigue las instrucciones de instalación o de uso, se anulará la garantía.

Le recomendamos que el producto sea instalado por un electricista certificado. En algunos estados o provincias, se requiere por ley que este tipo de producto sea conectado por un electricista certificado siguiendo los códigos eléctricos y arquitectónicos de la región.

**WARNING:**
**Risk of electrical shock.**
**Turn off breaker at the panel.**

Switch off the main electrical supply from the fuse box/circuit breaker before installing the unit or doing any maintenance.

Do not use outdoor.

**AVERTISSEMENT :**
**Risque de décharge électrique.**
**Éteindre le disjoncteur sur le panneau électrique.**

Il est important de couper l'alimentation électrique du disjoncteur avant de procéder à l'installation ou à l'entretien.

Ne pas utiliser à l'extérieur.

**ADVERTENCIA:**
**Riesgo de descarga eléctrica.**
**Desconectar la corriente eléctrica del panel (disyuntor).**

Desconecte la instalación eléctrica en la caja de circuitos/disyuntor antes de instalar esta unidad o realizar tareas de mantenimiento en ella.

No usar en exteriores.

EN

**WARNING:**
**Risk of electrical shock.**
**Turn off breaker at the panel.**

## STEP-BY-STEP INSTALLATION

1. Install the diffuser in the metal structure *(fig. 1)*.

2. Screw the threaded suspension rods into each end of the metal structure. Place the socket bar onto the threaded rods, ensuring the sockets face down, then secure the shade screws onto the threaded rod *(fig. 2)*.

FR

**AVERTISSEMENT :**
**Risque de décharge électrique.**
**Éteindre le disjoncteur sur le panneau électrique.**

## INSTALLATION DÉTAILLÉE

1. Installer le diffuseur dans la structure en métal *(fig. 1)*.

2. Visser complètement les 2 tiges de suspension filetées de chaque côté de la structure en métal. Déposer la barre contenant les bases d'ampoules, ensuite visser les têtes de vis *(fig. 2)*.

ES

**ADVERTENCIA:**
**Riesgo de descarga eléctrica.**
**Desconectar la corriente eléctrica del panel (disyuntor).**

## INSTALACIÓN ETAPA POR ETAPA

1. Instale el difusor en el marco de metal *(fig. 1)*.

2. Atornille las 2 varillas roscadas de suspensión en cada extremo de la estructura de metálica. Coloque la barra zócalo en las varillas roscadas. Aseguróndose de que los enchufes estén hacia abajo, luego asegure los tornillos de la cortina en la varilla rascada de suspensión *(fig. 2)*.

*fig. 1*

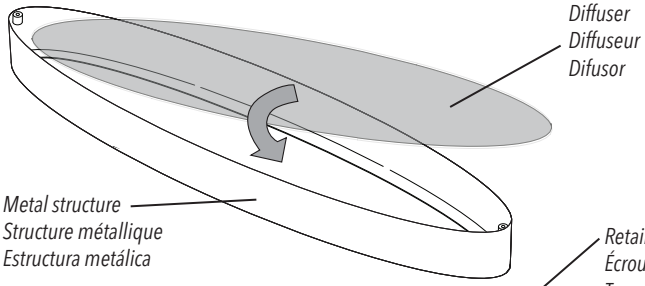


*fig. 2*

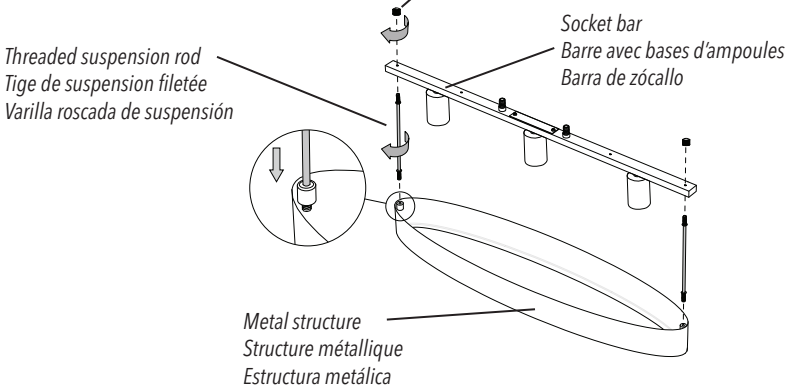

**EN**

3. Install 3 light bulbs (not included) onto the socket bar *(fig. 3).*

4. Place the fabric shade onto the socket bar and secure with the shade screws *(fig. 4).*

**FR**

3. Installer les 3 ampoules (non incluses) dans chaque base de la barre *(fig. 3).*

4. Installer l'abat-jour et viser manuellement les vis de l'abat-jour *(fig. 4).*

**ES**

3. Instala 3 bombillas (no incluídas) en la barra de zócallo *(fig. 3).*

4. Coloque la cortina de tela en la barra de zócalo y asegúrela con los tortillos de pantalla *(fig. 4).*

*fig. 3*

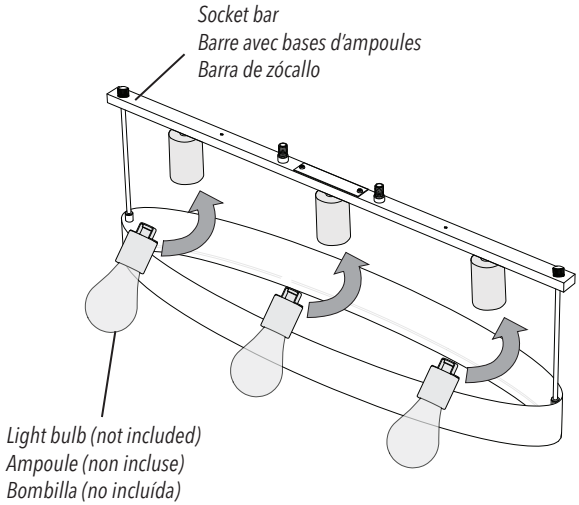


*fig. 4*

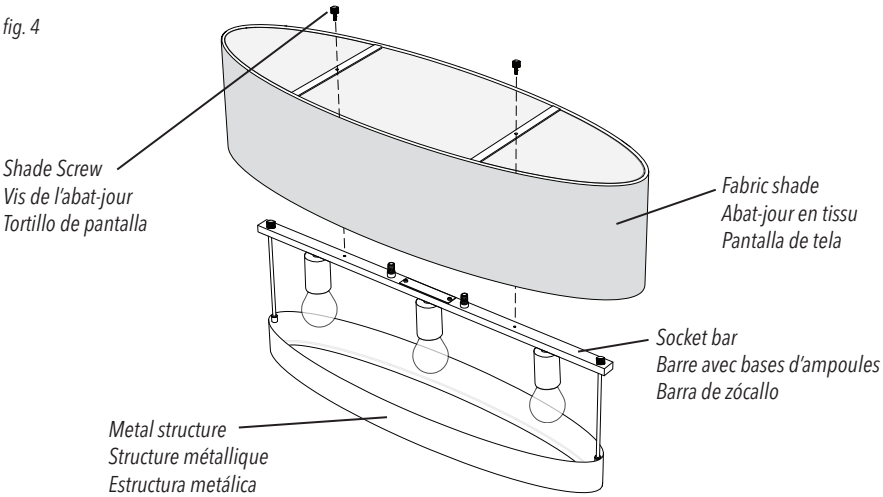

**EN**

5. A minimum of two suspension rods must be used. Plan the desired height of your light and set aside the number of suspension rods you will need to achieve the desired height *(fig. 5)*.

6. Thread the wires through the threaded rods. Screw the top rods and tighten them manually *(fig. 6)*.

**FR**

5. Un minimum de 2 tiges de suspension doivent être utilisées. Planifier la hauteur désirée de votre luminaire et mettre de côté le nombre de tiges de suspension dont vous aurez besoin pour atteindre la hauteur désirée *(fig. 5)*.

6. Enfiler les fils à travers les tiges de fixation. Visser les tiges de fixations du haut à la base et bien les serrer manuellement *(fig. 6)*.

**ES**

5. Se debe usar dos varillas de suspensión mínima. Planee la altura deseada de su luz y reserve el número de barras de suspensión que necesitará para alcanzar la altura deseada *(fig. 5)*.

6. Enhebre los cables a través de las varillas roscadas. Atornille las barras en la parte superior y apriételas manualmente *(fig. 6)*.

*fig. 5*

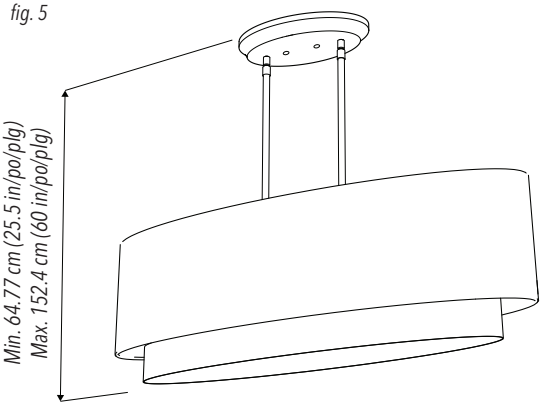


*fig. 6*

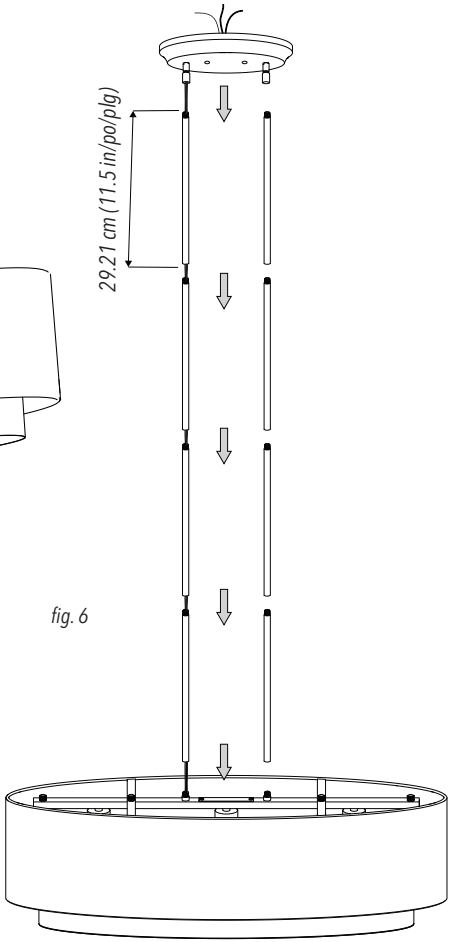

**EN**

7. Install the mounting bracket on the junction box using the junction box screws *(fig. 7)*.

8. Connect the white wire (N) from the light fixture to the white supply wire (N) from the junction box using a wire connector. Connect the black wire (L) from the light fixture to the black supply wire (L) from the junction box using a wire connector. Connect the ground wire (G) from the light fixture to the ground supply wire (G) from the junction box using a wire connector.

9. Assemble the base of the light fixture to the mounting bracket and secure it with the decorative nuts *(fig. 8)*.

**FR**

7. Assembler le support de montage sur le boitier de raccordement avec les vis de boitier de raccordement *(fig. 7)*.

8. Connecter le fil blanc (N) du luminaire au fil blanc (N) du boitier de raccordement à l'aide d'un capuchon de connexion. Connecter le fil noir (L) du luminaire au fil noir (L) du boitier de raccordement à l'aide d'un capuchon de connexion. Connecter le fil de mise à la terre (G) du luminaire au fil de mise à la terre (G) du boitier de raccordement à l'aide d'un capuchon de connexion.

9. Assembler la base du luminaire sur le support de montage et la fixer avec les écrous décoratifs *(fig. 8)*.

**ES**

7. Ensamblar el soporte de montaje en la caja de conexiones y fijarlo con los tortillos de caja de conexiones *(fig. 7)*.

8. Conectar el cable blanco (N) de la lámpara con el cable blanco (N) de la caja de conexiones usando el conector de cables. Conectar el cable negro (L) de la lámpara con el cable negro (L) de la caja de conexiones usando el conector de cables. Conectar el cable de toma de tierra (G) de la lámpara con el cable de toma de tierra (G) de la caja de conexiones usando el conector de cables.

9. Monte la base de la lámpara en el soporte de montaje y asegúrela con las tuercas decorativas *(fig. 8)*.

*fig. 7*

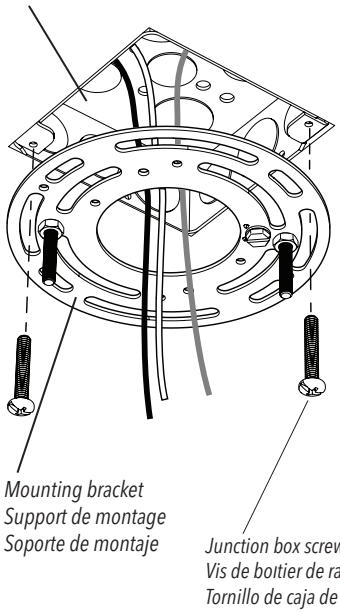


*fig. 8*

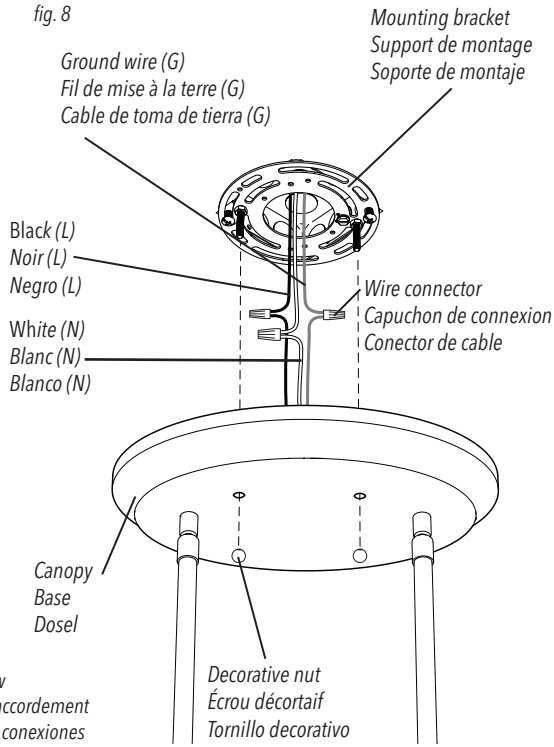

EN

## REPLACEMENT PARTS

FR

## PIÈCES DE RECHANGE

ES

## PIEZAS DE REPUESTO

| Item<br>Pièce<br>Pieza | Description<br>Description<br>Descripción | Artika #<br>Numéro Artika<br>Artika # |
|---|---|---|
| | Diffuser<br>Diffuseur<br>Difusor | ANOV/P1 |
| 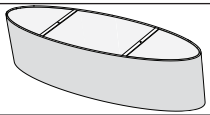 | Fabric shade<br>Abat-jour en tissu<br>Pantalla de lámpara de la tela | ANOV/P2 |
| | Threaded rod<br>Tige de fixation<br>Varilla roscada | ANOV/P3 |
| | Metal Frame<br>Cadre en métal<br>Marco de metal | ANOV/P5 |
| | Threaded suspension rod<br>Tige de suspension filetée<br>Varilla roscada de suspensión | ANOV/P6 |
| | Hardware kits containing:<br>2 × decorative nut<br>2 × junction box screw<br>3 × wire connector<br>2 × shade Screw<br>2 × retaining nut<br>Trousse de quincaillerie :<br>2 × écrou décoratif<br>2 × vis de boitier de raccordement<br>3 × capuchon de connexion<br>2 × vis de l'abat-jour<br>2 × écrou de retenue<br>Kit de instalación :<br>2 × tuerca decorativa<br>2 × tornillo de caja de conexiones<br>3 × conector de cable<br>2 × tortillo de pantalla<br>2 × tuerca de retención | ANOV/P4 |

**TO ORDER REPLACEMENT PARTS, PLEASE CONTACT CUSTOMER SERVICE.**

(Service available only in the USA and Canada).

**POUR COMMANDER DES PIÈCES DE RECHANGE, CONTACTER LE SERVICE À LA CLIENTÈLE.**

(Service disponible seulement aux États-Unis et au Canada)

**PÓNGASE EN CONTACTO CON NUESTRO SERVICIO DE ATENCIÓN AL CLIENTE.**

(Servicio disponible únicamente en los E.E.U.U. y en Canadá)

EN

## WARRANTY

**Artika For Living Inc.** is proud to offer you a one (1) year limited warranty on manufacturing defects from the date of purchase for residential use only. The warranty is extended to the original owner in USA and Canada and is non-transferable. It does not apply to retailers, commercial applications or establishments. The original sales receipt is required for all warranty claims. The remedy under this limited warranty shall be product or part replacement at Artika's discretion as provided herein and cannot exceed the original purchase price.

This warranty is valid only on products installed in accordance with the building code and laws effective in the region where the unit is used as well as in accordance with the provided instruction manual. It does not cover products installed incorrectly or subjected to abnormal use. Product(s) or component part(s) may be required to be returned for inspection and verification.

Normal wear and tear, misuse, negligence, vandalism, improper maintenance (surface damage due to chemical interaction or cleaning agents including, but not limited to, scouring pads, use of cleaners containing abrasives, alcohol or other organic solvents) improper handling, accident, abuse, fire, flood, theft, acts of God, neglect, or alteration of the product will not be covered under this limited warranty. It excludes any accessories that accompany the product including but not limited to bulbs or batteries.

The warranty does not cover handling, labor, transportation, or any other cost associated with the installation or replacement of the product. This limited warranty is valid in the country of purchase and by Artika authorized retailers only.

**Artika for Living Inc.** will not be held responsible for any direct or consequential damages or injuries related to the use of this product arising from improper use or installation of this product.

Please visit www.artika.com to discover more about **Artika for Living Inc.**

FR

## GARANTIE

**Artika For Living Inc.** est fière de vous offrir une garantie limitée d'un (1) an contre tout défaut de fabrication, à compter de la date d'achat, pour un usage domestique uniquement. Cette garantie n'est valide que pour le propriétaire d'origine aux États-Unis et au Canada et est incessible. Elle ne s'applique pas aux détaillants, ni aux applications ou établissements commerciaux. Le reçu de vente original est exigé pour toute demande de garantie. Le recours prévu par cette garantie limitée est le remplacement du produit ou d'une pièce du produit, à la discrétion d'Artika conformément au présent document, et ne peut pas excéder le prix d'achat original.

Cette garantie couvre uniquement les produits installés conformément au code du bâtiment et aux lois en vigueur dans la région où le produit est utilisé, et les produits utilisés conformément au mode d'emploi fourni. Elle ne couvre pas les produits mal installés ou soumis à un usage anormal. Le ou les produits ou pièces peuvent vous être demandés aux fins d'inspection et de vérification.

L'usure normale, une mauvaise utilisation, la négligence, le vandalisme, un mauvais entretien (surface endommagée à cause d'une interaction chimique ou de produits nettoyants, incluant sans s'y limiter les éponges métalliques, l'utilisation de produits nettoyants contenant des agents abrasifs, de l'alcool ou d'autres solvants organiques), une manipulation inadéquate, un accident, un abus, un incendie, une inondation, un vol, une catastrophe naturelle ou la modification du produit ne sont pas des motifs couverts par cette garantie limitée. Elle exclut tout accessoire fourni avec le produit, incluant sans s'y limiter les ampoules et les piles.

Cette garantie ne couvre pas la manutention, la main-d'œuvre, le transport, ou tout autre coût lié à l'installation ou au remplacement du produit. Cette garantie limitée est valide uniquement dans le pays où l'achat a été effectué auprès de détaillants autorisés Artika.

**Artika for Living Inc.** ne pourra être tenue responsable en cas de blessure ou de dommage direct ou indirect causé par l'utilisation du produit si le produit a été mal installé ou mal utilisé.

Visiter le www.artika.com pour en savoir plus sur **Artika for Living Inc.**

ES

## GARANTÍA

**Artika For Living Inc.** se enorgullece de ofrecerle una garantía limitada de un (1) año en defecto de manufactura desde la fecha de compra del producto para uso residencial únicamente. Esta garantía cubre al dueño original en EE. UU. y en Canadá, y no es transferible. No se aplica a minoristas, aplicaciones comerciales ni a establecimientos. Se deberá presentar el recibo de venta original para todas las reclamaciones de garantía. La compensación ofrecida por esta garantía limitada será el reemplazo del producto o de la pieza a entera discreción de Artika como aquí se indica, y no puede exceder el precio de adquisición original.

Esta garantía solo es válida en productos instalados de acuerdo con el código de construcción y la legislación en vigor en la región donde se use esta unidad, así como el manual de instrucciones provisto. Nuestra garantía no incluye productos instalados incorrectamente o que hayan tenido un uso anormal. Es posible que se pida la devolución de los productos o componentes para su inspección o verificación.

El desgaste normal, uso incorrecto, negligencia, vandalismo, mantenimiento incorrecto (daños en la superficie por interacción química o agentes de limpieza incluyendo, entre otros, paños abrasivos, sustancias de limpieza abrasivas, alcohol o solventes orgánicos), uso incorrecto, accidente, abuso, incendio, inundación, robo, causas de fuerza mayor, negligencia o alteración del producto no serán cubiertos bajo esta garantía limitada. No cubre ningún accesorio que acompañe al producto, incluyendo entre otros bombillas o baterías.

La garantía no cubre gastos de utilizacion, gastos laborales, de transporte ni cualquier otro coste asociado con la instalación o reemplazo del producto. Esta garantía limitada es válida en el país de adquisición, siempre que se haya adquirido en un minorista autorizado por Artika.

**Artika For Living Inc.** no se hará responsable de ningún daño directo, consecuente o resultante, ni de lesiones que puedan resultar de un mal uso o instalación de este producto.

Visite www.artika.com para saber más sobre **Artika For Living Inc.**

**Artika For Living Inc.**
1756 50th ave, Lachine,
Quebec, Canada H8T 2V5

1-866-661-9606
support@artika.com

artika

**Customer Service**
Monday to Friday
9 a.m. - 5 p.m. EST

**Service à la clientèle**
du lundi au vendredi
de 9 h à 17 h, heure de l'Est

**Atención al cliente**
Lunes a viernes
9 a.m. - 5 p.m. hora del Este