BAZZ

SERIE STAK

JLDSK4W44 X4

Luminaire encastré

Source lumineuse

DEL Intégrées
10W - 600 lumens - ±4000 K
Luminosité ajustable

Fini de la garniture

Blanc mat

Installation

Espace minimum requis d'entre-plafond: 1 ¼" *

* Avec placoplâtre d'une épaisseur de ½"

Pour épaisseur de plafond entre: ⅛" - 1"

Caractéristiques
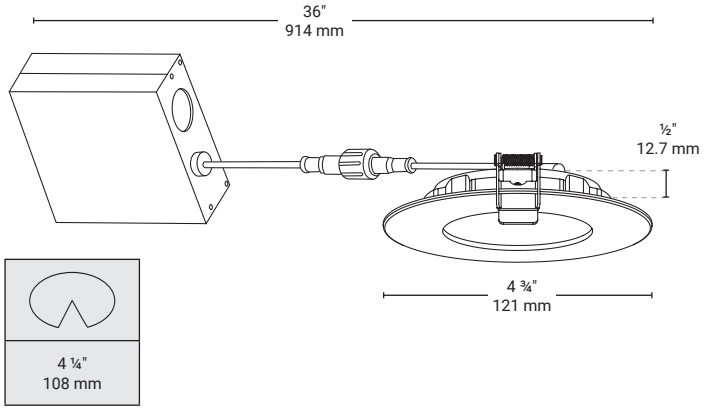
- Homologué pour plafond isolé contact direct avec les matériaux isolants
- Pour toutes applications intérieures
- Appareil compact et flexible conçu pour entre-plafond de 1 ¼" (32 mm) et plus
- Système de connexion rapide
- Certifié Energy Star