Feu maritime solaire 3-5 NM

SL-75

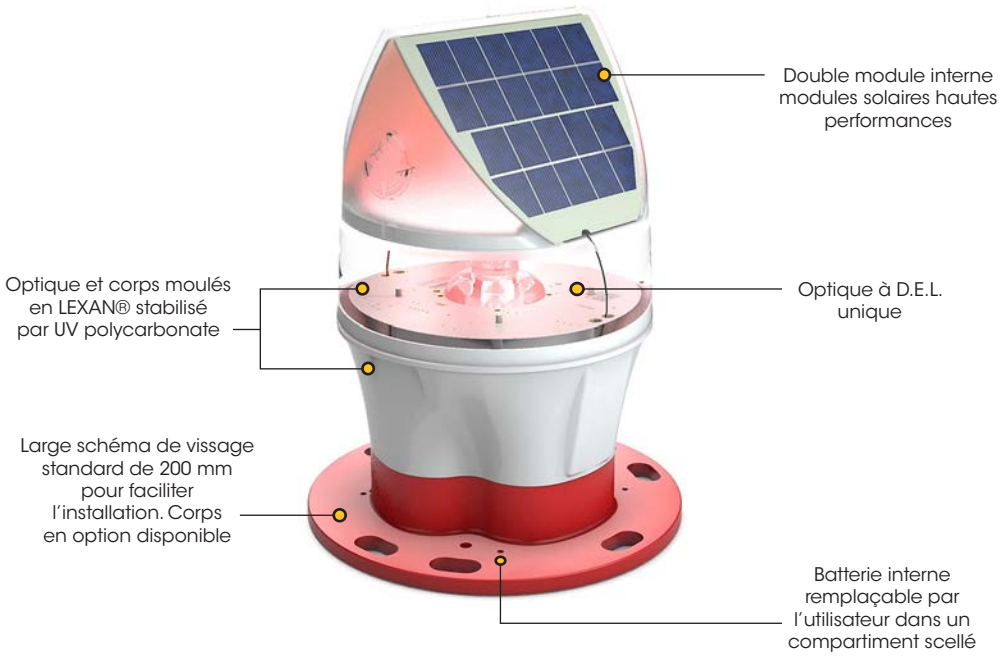

Respecte les règlementations des gardes-côtes des États-Unis CFR 33 PARTIE 66 ET PARTIE 67

Les avantages du modèle Sealite

- Portée visible pouvant atteindre 5 Nm
- Programmable via Bluetooth®
- Synchronisation GPS en option
- Télécontrôle par GSM en option
- Fonctionnement fiable toute l'année, dans des conditions de luminosité faibles
- Jusqu'à 310 caractères de clignotement y compris 256 caractères de clignotement IALA et des caractères définissables par l'utilisateur
- Batterie NiMH haute capacité pour une longue durée de fonctionnement et une large plage de températures

SealitePro™

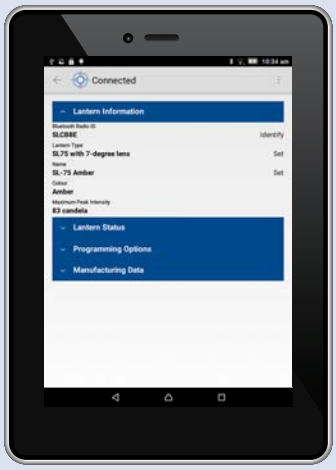

Le modèle SL-75 constitue un feu maritime solaire de la prochaine génération grâce à sa portée pouvant atteindre 5 Nm, fabriqué en polycarbonate durable et résistant et reposant sur la technologie la plus récente.

Programmation et maintenance via Bluetooth®

Intégralement programmable grâce à la nouvelle application mobile connectée en Bluetooth® SealitePro™, le modèle SL-75 peut être configuré et surveillé à une distance pouvant atteindre jusqu'à 50 mètres. Un calculateur solaire intégré confirme la capacité du feu à fonctionner sur l'emplacement choisi, ce qui assure des performances de fonctionnement optimales.

Doubles modules solaires hautes performances

Le feu SL-75 dispose de deux modules solaires hautes performances, qui sont inclinés afin de capter l'ensoleillement maximal, ce qui permet à l'unité de fonctionner de manière fiable, dans divers environnements à faible luminosité. Les modules solaires inclinés sont également moins sensibles à l'encrassement et à l'accumulation de neige.

Augmenter la productivité et réduire les risques encourus par le personnel

Le gain de temps en termes de maintenance est augmenté, car les diagnostics peuvent être consultés à partir d'un dispositif mobile. Le personnel de maintenance court beaucoup moins de risques, car de nombreuses tâches de maintenance peuvent être effectuées en toute sécurité depuis un bateau ou sans devoir escalader les structures.

Synchronisation par GPS en option

Le modèle SL-75 est disponible avec l'option de synchronisation GPS. Ainsi, il est possible de synchroniser deux (2) feux ou plus pour clignoter à l'unisson, à l'aide d'un module GPS interne.

Système de télécontrôle et de surveillance par GSM en optionystem

Le modèle SL-75 peut également être équipé d'un système de télécontrôle et de surveillance par téléphone mobile GSM - ce qui permet aux utilisateurs d'accéder aux données de diagnostic en temps réel pour modifier les réglages du feu à l'aide d'un téléphone mobile. Il est également possible de configurer le système pour qu'il envoie des alarmes sous forme de messages textuels, vers des numéros de téléphone spécifiques. Les utilisateurs peuvent également recevoir des alarmes et des rapports sur leurs adresses de courriel prédéfinies.

Feu maritime solaire 3-5 NM

SL-75

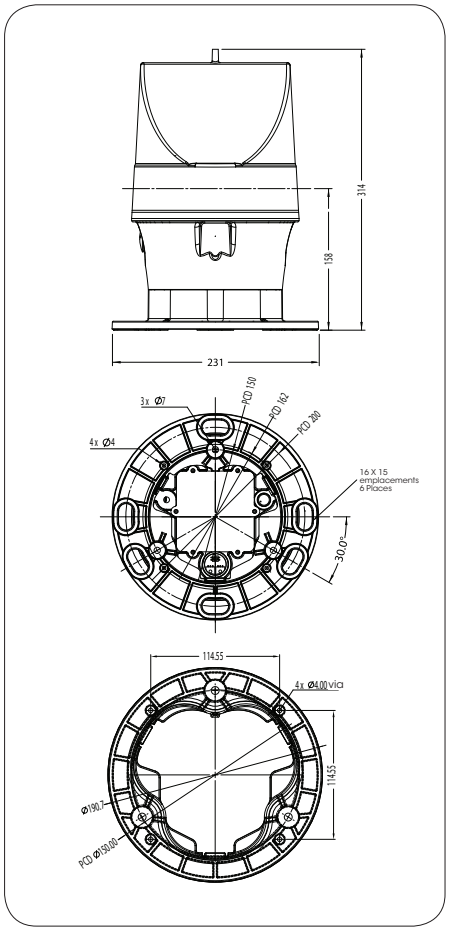

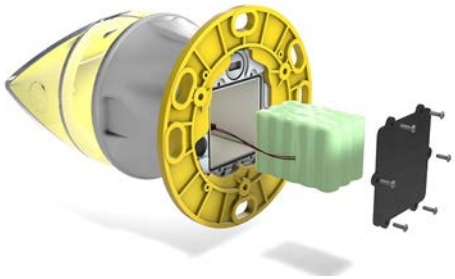

SPECIFICATIONS • *

Caractéristiques du feu	
Source lumineuse	D.E.L. haute efficacité
Couleurs disponibles	rouge, vert, blanc, jaune, bleu
Intensité maximale normale du modèle SL-75-7D (cd)	Rouge - 98 Vert - 104 Blanc - 131 Jaune - 65
Intensité maximale normale du modèle SL-75-5D (cd)	Rouge - 143 Vert - 109 Blanc - 183 Jaune - 87
Plage visible (NM/km)	3-5/5,5 - 9
Rendement horizontal (degrés)	360
Divergence verticale (degrés)	7,5 (standard)/5 (en option)
Caractéristiques de clignotement disponibles	310 plus réglages
D'intensité de clignotement personnalisé	Multiples paramètres d'intensité
Durée de vie attendue de la D.E.L. (heures)	>100,000
Caractéristiques électriques	
Protection du circuit	Intégrée
Tension nominale (VCC)	3.6
Autonomie (jours)	>30 (14 heures dans l'obscurité, 12,5 % du cycle de service)
Plage de températures	-40 à 80 °C
Caractéristiques solaires	
Type de module solaire	Polycristalline
Alimentation électrique	
Type de batterie	NiMH haute performance
Capacité de la batterie (Ah) - Standard	17.2
Capacité de la batterie (Ah) - Grande	21.5
Tension nominale (V)	3.6
Caractéristiques physiques	
Matériau du corps	Polycarbonate LEXAN® – stabilisé par UV
Matériau de l'optiquel	Polycarbonate LEXAN® – stabilisé par UV
Conception de l'optique	Optique à D.E.L. unique
Montage	3 types : Schéma de vissage à 3 et 4 trous de 200 mm, schéma de vissage à 3 trous de 150 mm, schéma de vissage à 4 trous de 162 mm
Hauteur (pouces/mm)	314 / 12 3/8
Largeur (pouces/mm)	231 / 9 1/8
Poids (lb/kg)	5.5 / 2.5
Durée de vie attendue du produit	Jusqu'à 12 ans
Certifications	
Compatibilité électromagnétique	IFCC Partie 15 Règles & ICES-003. EN61000-6-1 : 2007 (IEC61000-6-1 :2005) Partie 6-1 Immunité. EN61000-6-3 : 2007 (IEC61000-6-3 : 2006) Compatibilités électromagnétiques (EMC) - Partie 6-3 Émission. IEC61000-4-2 : 2008 Ed 2 Partie 4-2 Immunité contre les décharges électrostatiques Test de niveau 4. IEC61000-4-3 : 2010 Ed 3,2 Partie 4-3. Immunité contre les champs électro-magnétiques, à radiofréquences et émissions rayonnées. IEC61000-4-6 : 2008 Ed3. Compatibilité électromagnétique (EMC) - Partie 4-6 Immunité.
IALA	Couleurs du signal compatible à la norme IALA E-200-1
Assurance qualité	ISO9001:2008
Étanche	IP68
Propriété intellectuelle	
Marques déposées	SEALITE® est une marque déposée de Sealite Pty Ltd
Garantie *	3 ans
Options disponibles	Synchronisation GPS Effarouchement d'oiseaux Port de chargement du système de télécontrôle et de surveillance par GSM SL-75-5D (modèle avec une divergence de 5 degrés)

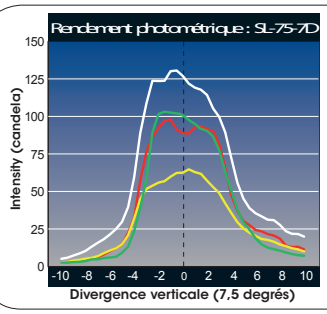

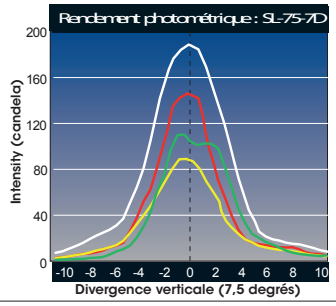

Intensité de maximale normale (cd)		
	SL-75-7D	SL-75-5D
ROUGE	98	143
VERT	104	109
BLANC	131	183
JAUNE	65	87

Sealite®
www.sealite.com

IALA

Sealite Pty Ltd
Australia
t: +61 (0)3 5977 6128

Sealite Asia Pte Ltd
Singapore
t: +65 6829 2243

Sealite United Kingdom Ltd
UK
t: +44 (0) 1502 588026

Sealite USA LLC
USA
t: +1 (603) 737 1311